KUP5 TIPO C

ANTA BATTENTE CON FISSO IN LINEA ACCIAIO INOX

VETRO TEMPRATO	8/10 MM
LARGHEZZA DI SERIE L	95<185 CM
ALTEZZA DI SERIE H	210 CM
L MIN	90 CM
L MAX	200 CM
H MIN	160 CM
H MAX	260 CM

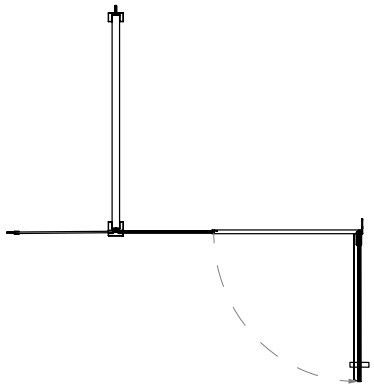

MISURE IN CM DI SERIE	NUMERO COLLI
95-105	1
105-115	1
115-125	1
125-135	1
135-145	1
145-155	1
155-165	1
165-175	1
175-185	1

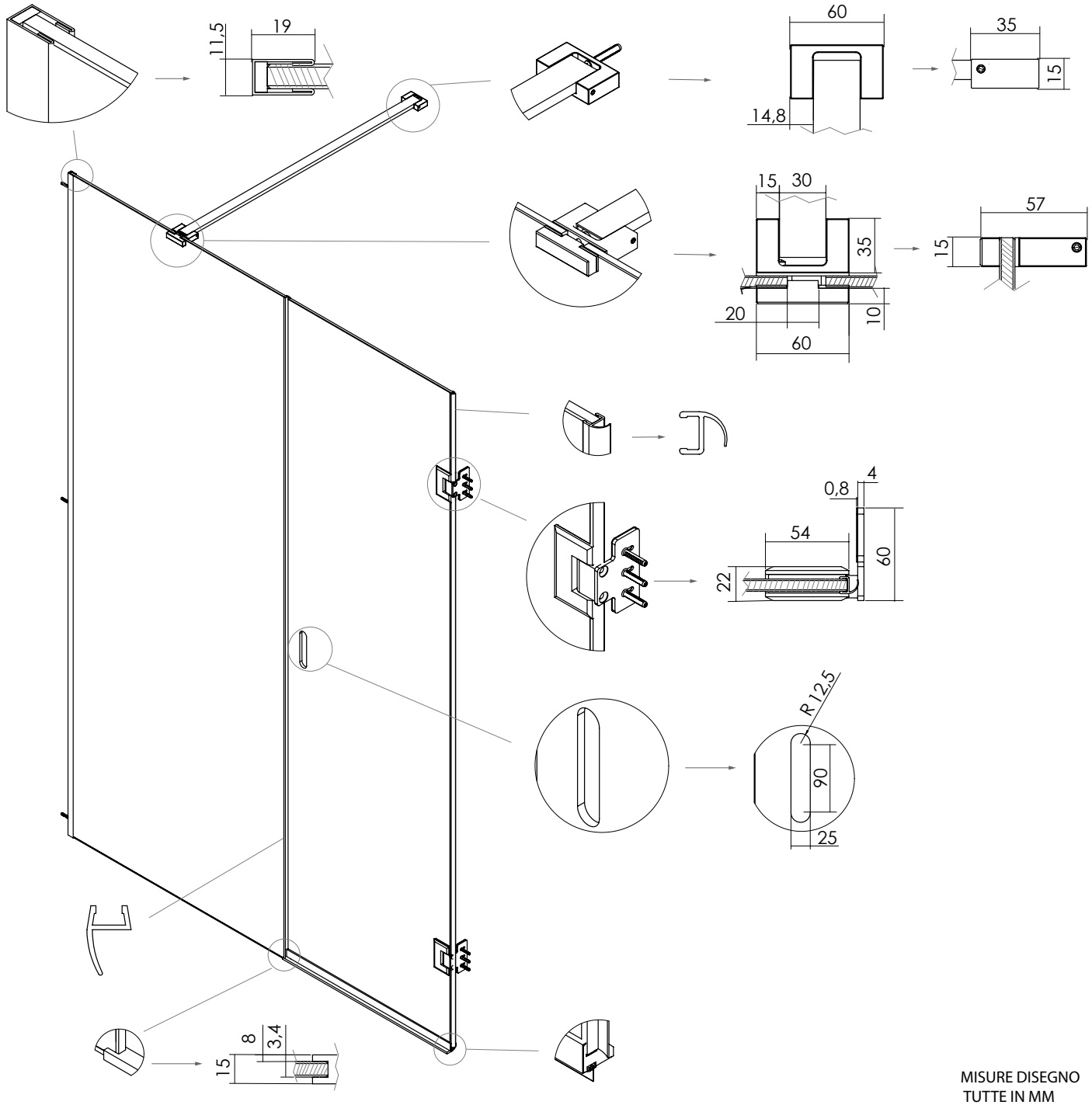

MISURE DISEGNO
TUTTE IN MM